F-1操纵STEERING

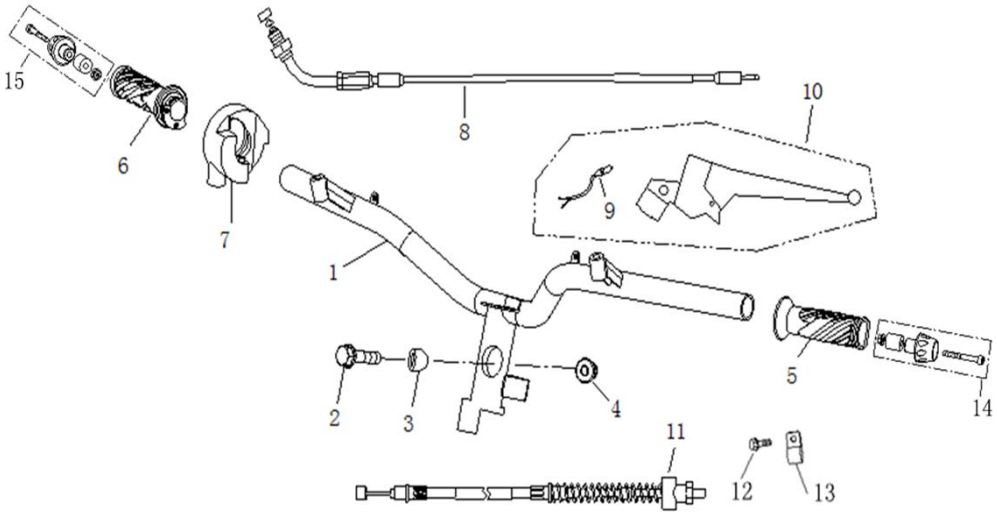

序号		件号	中文名称	英文名称	数量
Ref No		Part No	Chinese	Description	Qty
1	5L-45110-0	3420043	方向把	HANDLE COMP.	1
		3420044			
2		3230026	螺栓 M10×1.25×45	FLANGE BOLT M10×1.25×45	1
3	QBC-45101-0000	3420039	手把管衬套	COLLAR	1
4	9214-M10X1-25-A	3238006	螺母M10×1.25	NUT M10×1.25	1
5	5L-45010	3353516	左握把	L. GRIP	1
		3353513			
6	5L-45010	3353515	油门握把	R. GRIP	1
		3353527			
7	TK4F0312	3411501	油门座	THROTTLE PEDESTAL	1
8	TBEF0110	3480026	油门线	THROTTLE CABLE	1
9		3547117	售后,后刹车灯开关	SWITCH	1
10	QBV-34200-0000	3411005	左支座	BRAKE LEVER L.	1
		3411020			
11	QBK-46200-0000	3480507	后刹线	BRAKE CABLE, MODEL 1 REAR DRUM	1
12		3230073		FLANGE BOLT M6×16	
13		2550038		CABLE HOLDER,REAR BRAKE	
14		3420501		LEFT HANDLE DECOR BLOCK	
15		3420502		RIGHT HANDLE DECOR BLOCK	

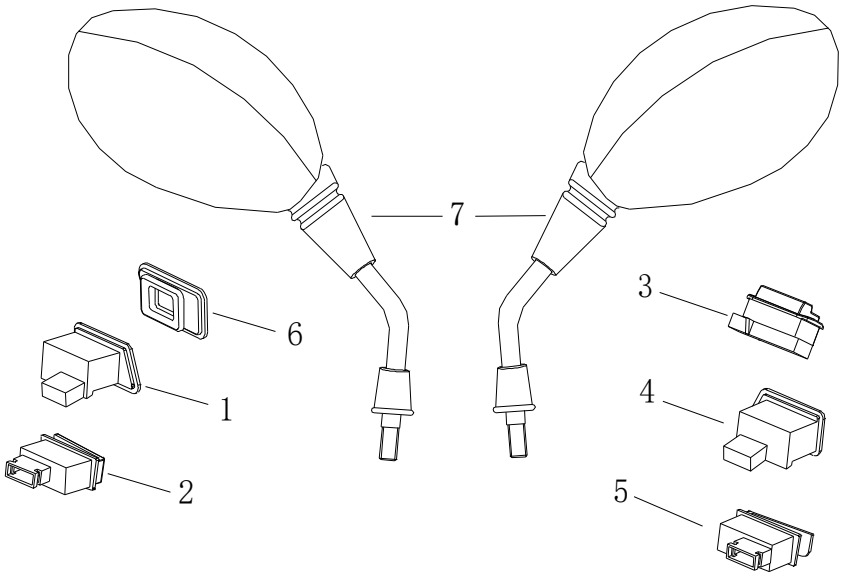

F-2后视镜

Ref No		Part No	Chinese	Description	Qty
1	TK4F0302B	3412020	熄火开关(大灯开关更改)	SWITCH UNIT,LIGHTING	1
2	TK4F0303	3412006	启动开关	SWITCH UNTT STARTER	1
3	TK4F0304	3412001	变光开关	SWITCH UNIT DIMMER	1
4	TK4F0307	3412013	转向开关	SWITCH UNIT WINKER	1
5		3412008	喇叭开关	SWITCH UNT HORN	1
7	QBK-81200-0000	3561055	后视镜组件,俏宇QY140,E7-000504	REARVIEW MIRROR L.	1
	QBF-81700-0000R	3561058		REARVIEW MIRROR L.	
	QBK-81700-1000	3561060		REARVIEW MIRROR L.	
6	TK4F0302C	3351515	开关堵头	LJ50QT-2L,全球鹰	1

F-3前叉总成 FRONT FORK

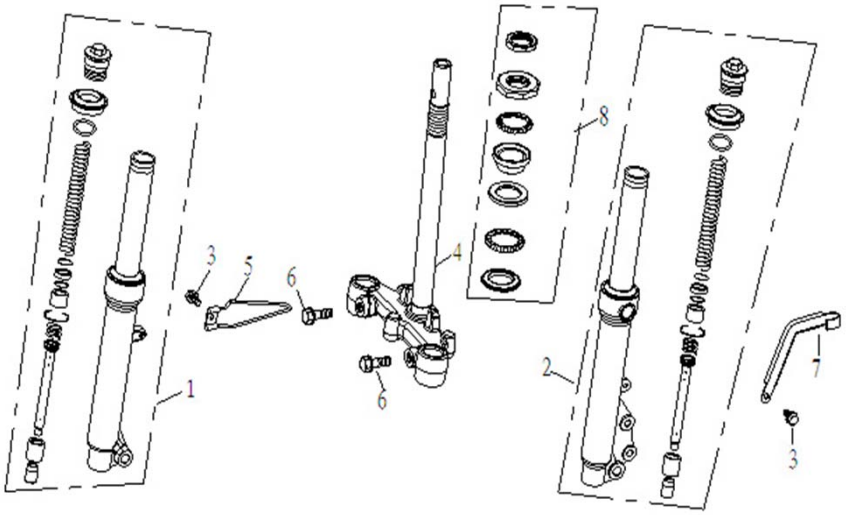

Ref No		Part No	Chinese	Description	Qty
1	QBE-51520-0000	3510014	前右减震器(轴孔Φ12)	F.R. FORK ASSY.(Φ10) Φ26,L392	1
		3510013		F.R. FORK ASSY.(Φ10)Φ26,L392	
		3510088		F.R. FORK ASSY.(Φ12)Φ31,L420	
2	QBE-51510-0000	3510016	前左减震器(轴孔Φ12)	F.L. FORK ASSY.(Φ10) Φ26,L392	1
		3510015		F.R. FORK ASSY.(Φ10)Φ26,L392	
		3510089		F.R. FORK ASSY.(Φ12)Φ31,L420	
3		3230066	制动油管上支架	FLANGE BOLT M6×14	1
4	5L-51200-0	3421525	方向柱	UNDER BRACKET COMP.	1
5	QBK-51302-0000	3429505	里程表下线夹	CABLE HOLDER	1
6	GBT16674-2	3230020	螺栓M10×1.25×35	FLANGE BOLT M10×1.25×35	2
7	QBE-51004-0000	3429509	制动油管下支架	FR. BRAKE HOSE HOLDER	1
8	QBM-51200-0000	3570009	钢碗组件	BALL RACE COMP	1

F-4 前轮总成 FRONT WHEEL ASSY

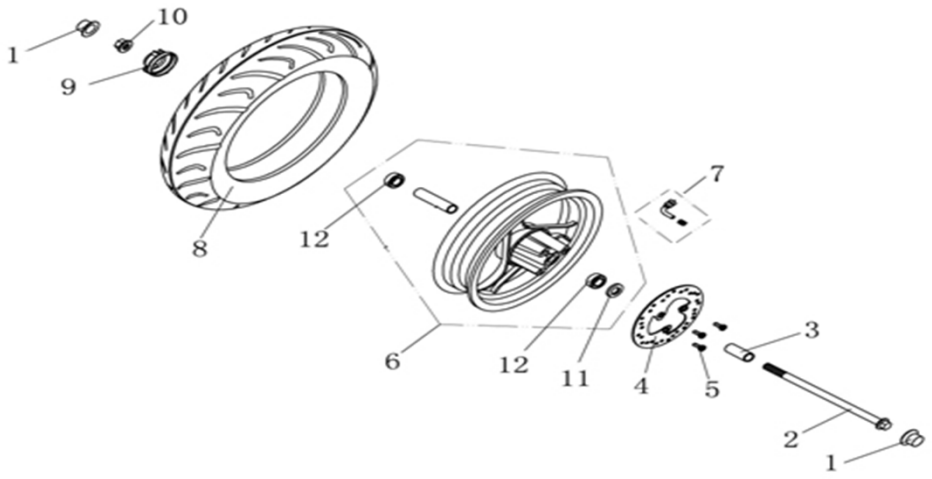

Ref No		Part No	Chinese	Description	Qty
1	QBK-52004-0000	3356001	橡胶保护帽（14）	RUBBER CAP(14)	2
2	QBE-52005-0000	3285004	前轮轴M12×1.25×220	FR. WHEEL AXLE M10×1.25×200	1
3	QB6-52002-0000	3287505	衬套	COLLAR	1
4	QB6-56001-0000	3541006	前制动盘 (圆盘)	BRAKE DISC,MODEL1	1
5		3230382	前碟盘螺栓	BOLT	3
6	QB6-52100-0000	3500025	前轮辋	RIM COMP. 2.5×10，MODEL 1 REAR DRUM	1
		3500026	前铝轮	碟刹,2.5*10,亚黑加红线	1
		3500029	前铝轮	碟刹,2.5*10,银	1
		3500219	前铝轮	碟刹,2.5*10,亚黑加亮边	1
		3500091	前铝轮	碟刹,2.5*10,亚黑	1
7	QBK-52020-0000	3503505	气门嘴（弯)	RIM VALVE COMP.	1
8		3502523	轮胎 3.5-10	TIRE 3.5-10	2
		3502531	轮胎	真空,正新,环保,3.50-10,EEC,C922S	TIRE 3.5-10
9	QBE-52040-0000	3402002	传动盒	SPEEDOMETER GEAR COMP.	1
10	QBK-54303-0000	3238006	螺母M10*1.25	FLANGE U NUT 10×1.25MM	1
11		3500133	油封	OIL SEAL	1
12			轴承	BEARING	2

F-5液刹总成 FRONT DISK BRAKE

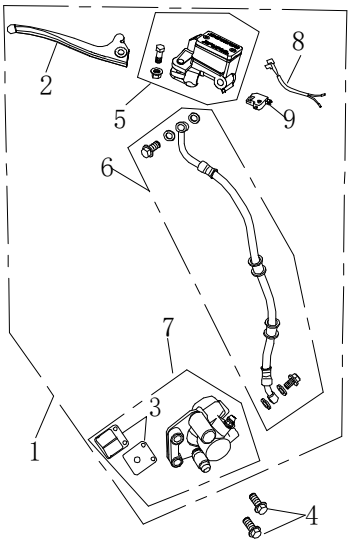

Ref No		Part No	Chinese	Description	Qty
1		3540081	前液刹组件	FRONT BRAKE (EX DISK)	1
		3540116			
2		3547074	前液刹手柄	HANDLE，FR.	1
3	QB6-56131-0000	3547038	前制动蹄块组件	BRAKE PAD KIT	3
4		3230474	螺栓M8×37	BOLT M8×37	2
5	QBL-56110-0000	3547043	前制动上泵组件	CYLINDER COMP.	2
6		3547099	液刹油管组件	FR.BRAKE HOSE	1
7	QB6-56130-0000	3547017	前制动钳	CALIPER ASSY	1
8	QBL-56150-0000	3547024	液刹开关连接线		1
9	QBL-56150-0000	3547023	前刹开关	BRAKE SWITCH	0

F-6消声器总成 MUFFLER ASSY

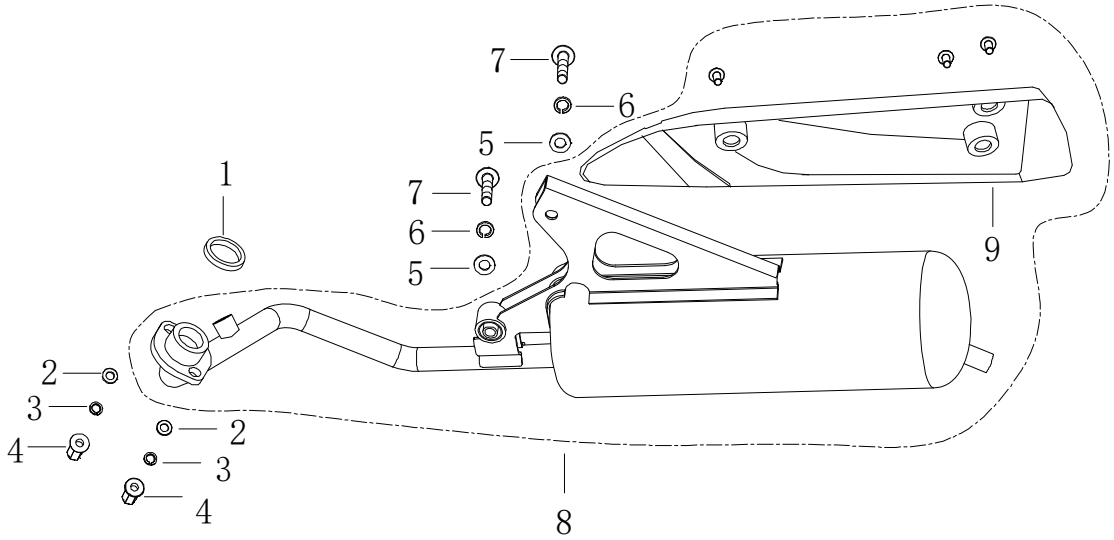

Ref No		Part No	Chinese	Description	Qty
1	3B1-26001-0000		排气口垫片	GROMMET，EXHAUSTPIPE	1
2		3250061	垫圈,6*12*1.4	GB/T 97.1,镀军绿	2
3		3250403	弹簧垫圈,6	GB/T 93,镀军绿	2
4		3238067	盖形螺母,M6*32	GB/T 923,镀军绿	2
5		3250067	垫圈,8*16*1.5	GB/T 97.1,镀军绿	2
6		3250405	弹簧垫圈,8	GB/T 93,镀军绿	2
7		3230173	六角法兰面螺栓,M8*50	GB/T 16674.1,镀军绿	2
8	5L-26100-0	2530176	LJ50QT-	MUFFLER (YD11)	1
	5L-26100-1	2530232		MUFFLER EURO V	
9	5L-26140-0	3330024	隔热板	SHIELD	1

F-7空滤器总成 AIR CLEANER ASSY

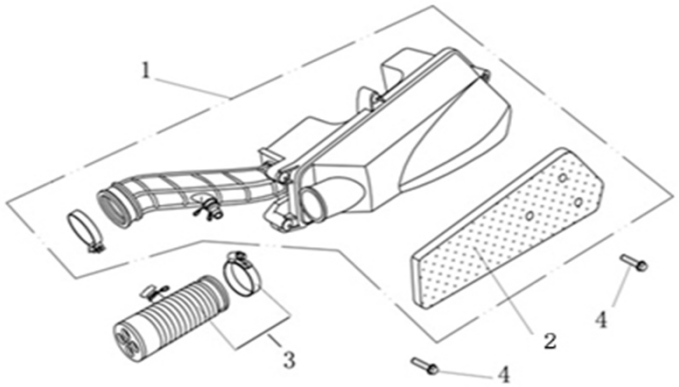

Ref No		Part No	Chinese	Description	Qty
1	QBM-25100-3000	3153054	空滤器组件	AIR CLEANER ASSY.	1
2	QBM-25100-1000A	3154012	滤芯	FILTER	1
3		3154062	四冲风冷50,欧四,用堵头	TUE AIR/C CONN	1
4	9103-M6X30-A	3220026	螺栓M6×30	BOLT M6×30	2
		3230087	六角法兰面螺栓,M6*25	BOLT M6×25	

F-8油箱总成 FUEL TANK ASSY

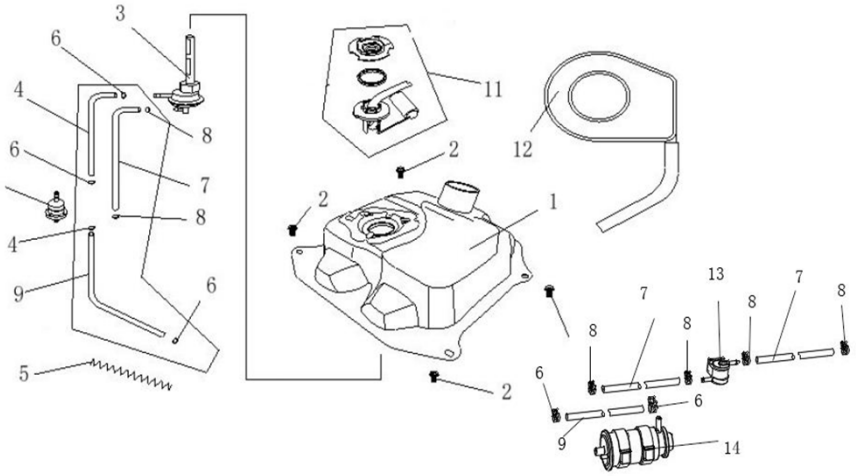

Ref No		Part No	Chinese	Description	Qty
1	QBL-44110-0000	3470516	油箱	FUEL TANK COMP.	1
	N-44110-1	3470008		FUEL TANK COMP. EURO V	
2	GBT5787-M6X12	3230061	螺栓M6×12	FLANGE BOLT 6×12	4
3	QBK-44130-0000	3470535	油箱开关	FUEL COCK ASSY.	1
4	QBM-44002-0000	3351003	油管280mm	FUEL HOSE, 1 (4×8 280mm)	280m
5		3390002	油管防护簧	SPRING	1
6	YY50QT007010	3261002	管卡8mm	CLIP 8mm	4
7	QBM-44003-0000	3351002	真空管 450mm	VACUUM HOSE, 1 (3.5×7.5 450mm)	450mm
8	114001-005	3261001	管夹7mm	CLIP 7mm	2
9	QBM-44002-0000	3351003	油管280mm	FUEL HOSE, 1 (4.5×8.5 280mm)	280mm
10	A2001	3470529	燃油过滤器	FUEL FILTER ASSY.	1
		3470531		FUEL FILTER ASSY.	
11	QBL-33200-0000	3402502	油位传感器	SENDER UNIT	1
12		3352501	溢油盘		1
13		3470566		LJ250-V,BUCCANEER,管口角180度	
14	3470573	3470573		LJ50QT-8M,HTG-ZV080	

F-9座垫总成 SEAT ASSY

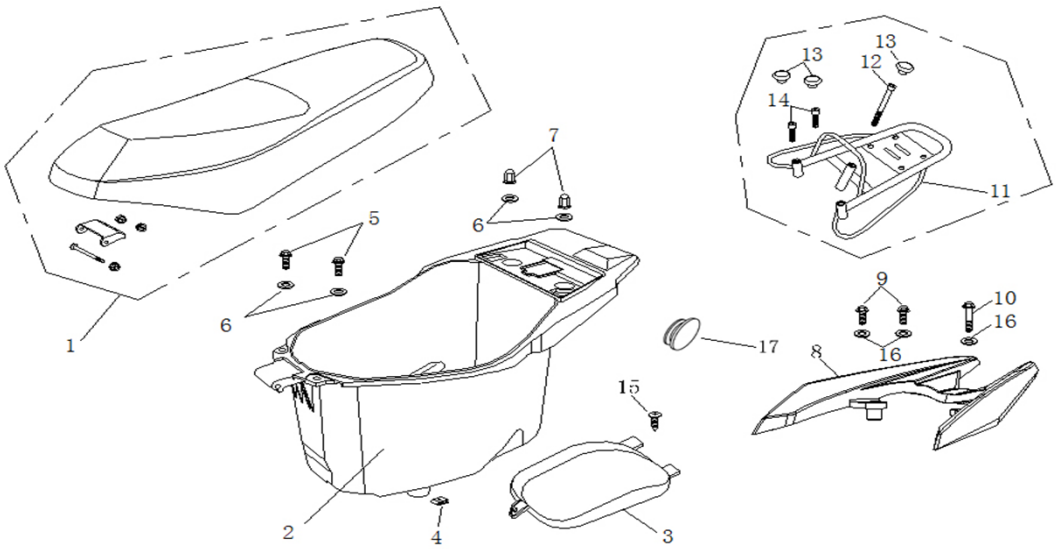

Ref No		Part No	Chinese	Description	Qty
1	5L-43100-0	3460163	座垫组件	SEAT ASSY.	1
2	5L-42001-0	3450071	杂物箱	LUGGAGE BOX	2
3	5L-42002	3450072	杂物箱内盖	COVER	1
4	9221-M4-2x18x11-A	3238060	夹子螺母4.2	SPRING NUT 4MM	1
5		3230365	六角法兰面台阶螺栓M6×16×3		3
6		3250064	平垫圈6	WASHER, SPRING（6）	4
7		3238066	盖形螺母	ACORN NUT	2
8	5L-41420-0	3455040	后扶手（白胚）	COVER REAR CARRIER	1
9		3230154	螺栓M8×35	FLANGE BOLT M8×35	2
10		3230218	螺栓M8×80	FLANGE BOLT M8×80	1
11	QBG-41420-0000	3455014	后货架	RR.ARMREST（MODEL 1）	1
12		3230398	内六角螺栓 M8×80	SOCKET BOLT M8×80	1
13		3351506	货架防水胶塞	SET OFF APERTURE LID	3
14	GBT5789M8X45	3230300	内六角螺栓 M8×45	SOCKET BOLT M8×45	2
15	GBT845-ST4-8x16	3230358	自攻螺钉 ST4.8×16	SCREW ST4.8×16	1
16		3250067	平垫圈8		2
17			杂物箱堵头	RUBBER CAP,LUGGAGE BOKSZ Φ26.5	1

F-10后轮总成 REAR WHEEL ASSY

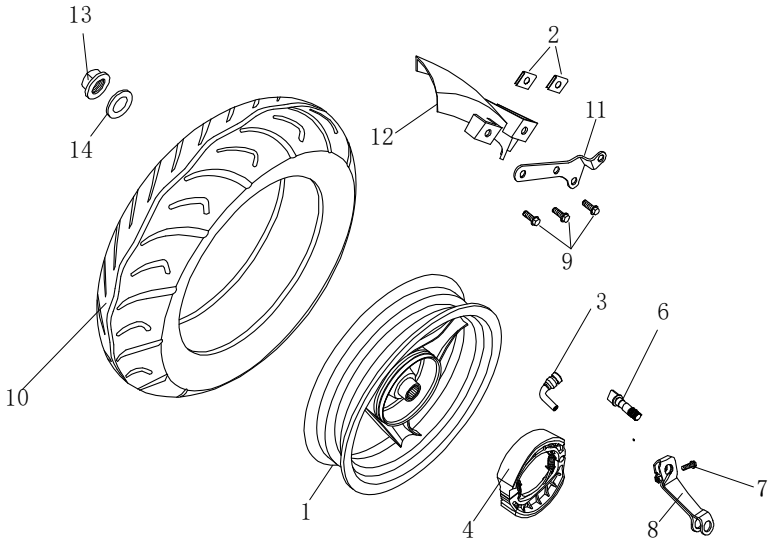

Ref No		Part No	Chinese	Description	Qty
1	QB6-54100-0000	3500041	后轮辋	WHEEL.RR.CASTING	1
2	9221-M4-2x18x11-A	3238062	插片M6	SPRING NUT M6	1
3	QBK-52020-0000	3503505	气门嘴(弯)	VALVE,RIM,TR412	1
4	YY50QT012009	3546039	后制动蹄块组件	SHOE ASS'Y.,BRAKE	1
6	YY50QT012008	3546017	后制动凸轮	CAM,RR.BRAKE	1
7	9103-M6X30-A	3230094	螺栓 M6*30	BOLT M6*30	1
8		3546004	后制动摇臂	ARM,RR.BRAKE	1
9	TBFE0809	3220003	螺栓 M6*12	BOLT M6*12	3
10		3502522	轮胎(3.5-10)	TIRE 3.5-10	1
11		3423044	后轮内挡泥板支架	BRACKET, REAR FENDER	1
12		3454022	后轮小泥板	REAR FENDER	1
13	GBT6187.1M16	3238021	螺母M16×1.5	NUT,U,16MM	1
14		3240030	垫圈 16	WASHER, SPRING（16）	1

F-11 车架总成 FRAME ASSY

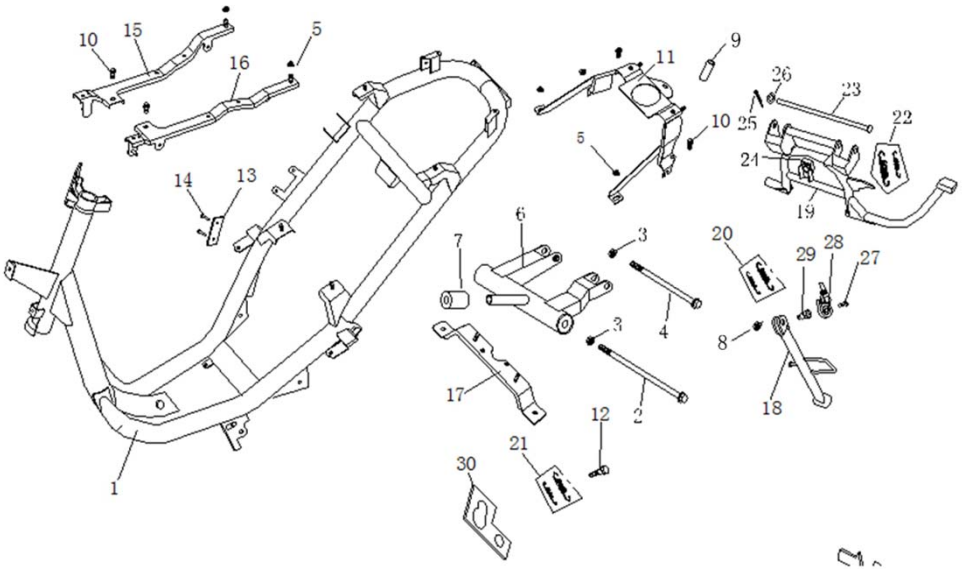

Ref No		Part No	Chinese	Description	Qty
1		3425045	车架焊接组件	FRAME COMP.	1
		3425037		FRAME COMP. EURO V	
2	QBM-53002-0000	3285005	吊挂轴M10*1.25*235	BOLT, ENGINE HANGER(M10×1.25×235)	1
3	QBK-54303-0000	3238006	螺母M10×1.25	FLANGE U NUT M10×1.25	2
4	9103-M10x1-25x45-A	3230026	螺栓M10×1.25×45	BOLT W/HOLE M10×1.25×45	1
5		3238027	螺母 M6	NUT M6	6
6	5L-53110-0	3514052	发动机吊架	HANGER COMP ENGINE	1
7	QBM-41320-0000C	3356502	防震垫	DAMPER	2
10		3230131	螺栓M6×16	FLANGE BOLT M6×16	6
11		3428020	油箱托架	CARRIER BRACKET	1
12		3230471	单撑螺栓(自动回位)	BOLT, SIDE STAND MOUNTING	1
13		4300002	车架标牌	FRAME BODY NO. PLATE	1
14		3274001	抽芯铆钉3.2×9	RIVET3.2×9	1
15		3423132	右脚踏板支架	RIGHT BRACKET，FLOOR	1
16		3423131	左脚踏板支架	LEFT BRACKET，FLOOR	1
17		3423133	座垫锁座支架	BRACKET，SEAT LOCK	2
18		3427036	单撑	SIDE STAND COMP.	1
		3427037			
19	5L-41320-0	3427522	双撑（宽）	MAIN STAND COMP.	1
	QBG-41320-0000A	3427514	双撑（窄）	MAIN STAND COMP.	1
20	5L-41210	3391506	单撑弹簧	TENSION SPRING,SIDE STAND	2
21	QBM-41210-0000A	3391505	单撑弹簧（自动回位）	TENSION SPRING,SIDE STAND	2
22	YY50QT003004	3392003	双撑弹簧	TENSION SPRING,MAIN STAND	1
23	QBK-41301-3000	3285036	双撑轴	PIN	1
24	5L-41322	3358505	双撑缓冲橡胶	CUSHION, MID STAND	1
25		3273004	开口销	SPLIT PIN	1
26		3240003	垫圈10×2	O-RING 10×2	1
27		3230363	十字盘头M6×16	TAPPING SCREW M6×16	1
28	QBC-34500-0000	3413002	单撑熄火开关	CUTOFF SWITCH（MODEL2）	1
29		3230368	单撑螺栓	BOLT, SIDE STAND MOUNTING	1
30		3427037	自动回位片		1
31		3287537	衬套	COLLAR	

F-12后减震总成 REAR SHOCK ABSORBER ASSY

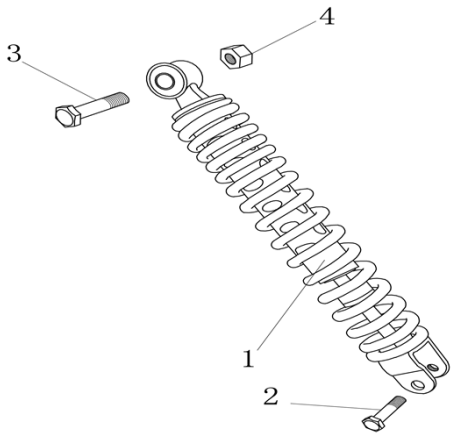

Ref No		Part No	Chinese	Description	Qty
1	QBM-53200-0000	3512043	后减震器（250）	RR. SHOCK ABSORBER.,MODEL1(250)	1
2	TBFF1202	3230406	螺栓M8×32	FLANGE BOLT M8×32	1
3		3230023	螺栓M10×1.25×40	BOLT W/HOLE M10×1.25×40	1
4	QBK-54303-0000	3238006	螺母M10×1.25	NUT 10×1.25	1

F-13前挡泥板 FRONT FENDER

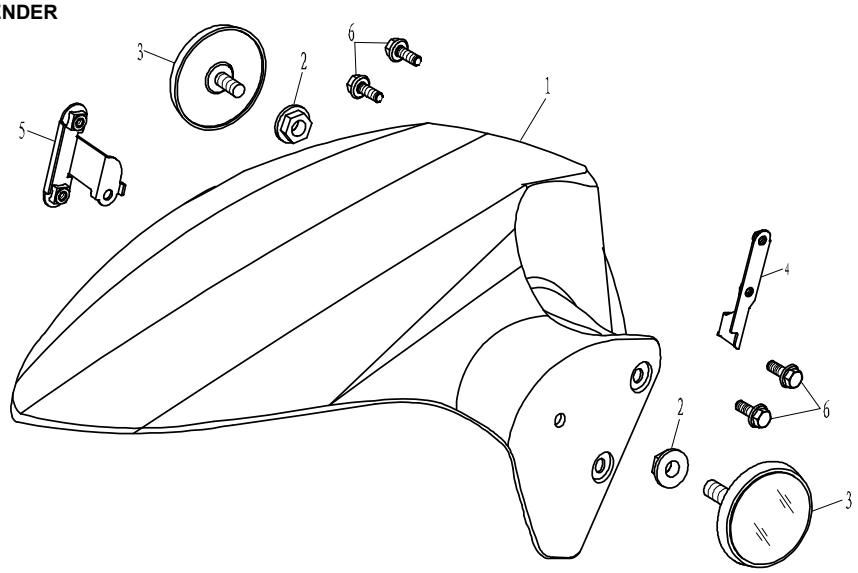

序号		件号	中文名称	英文名称	数量
Ref No		Part No	Chinese	Description	Qty
1	5L-42101-0	3445031	前挡泥板	FRONT FENDER, SILVER	1
2		3238027	螺母M6	FLANGE NUT M6	2
3	TK4F0604	3376002	侧反射器(E4)	REAR REFLECTOR(E4)	2
4	QBE-51010-0000	3423070	前泥板左支架	FRONT FENDER BRACKET, L	1
5	QBE-51020-0000	3423065	前泥板右支架	FRONT FENDER BRACKET, R	1
6		3230131	螺栓M6×16	SCREW W/WASHER 6×16	4

F-14方向把护罩总成 HANDLE COVER

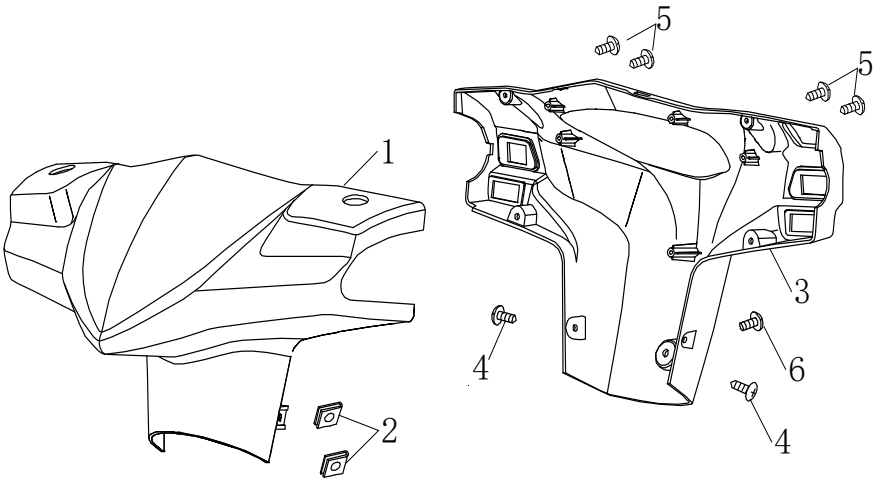

Ref No		Part No	Chinese	Description	Qty
1	5L-42201-0	3441563	把手前罩	HANDLE COVER, UPPER MODEL1	1
2	9221-M4-2x18x11-A	3238060	夹子螺母4.2	SPRING NUT 4MM	2
3	5L-42202-0	3441562	把手后罩	HANDLE COVER,BOTTOM	1
4	GBT845-ST4-8x16	3230358	自攻螺钉ST4.8×16	TAPPING SCREW 4.2×16	2
5	GBT845ST4	3230352	自攻螺钉ST4.2×12	TAPPING SCREW 4.2×12	4
6		3230073	螺栓M6×16	TAPPING SCREW M6×16	1

F-15 前面板总成 COVER.FB ASSY

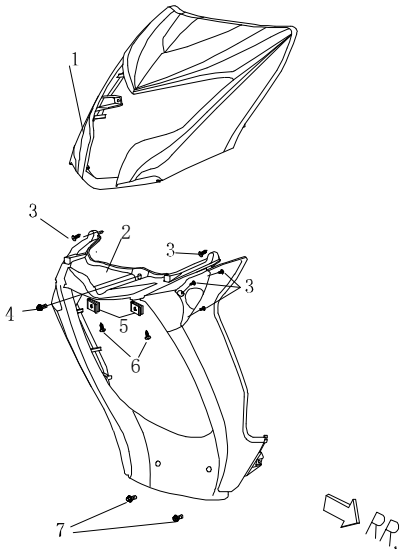

Ref No		Part No	Chinese	Description	Qty
1	5L-42302-0	3443556	前面板	FRONT SHIELD	1
2	5L-42308-0	3444516	前围	MOTHERBOARD, FRONT COVER	1
3	GBT845ST4	3230352	自攻螺钉ST4.2×12	TAPPING SCREW 4.2×12	8
4		3230365	台阶螺栓M6×16×3		1
5		3238060	夹子螺母4.2	SPRING NUT 4MM	2
6	GBT845-ST4-8x16	3230358	自攻螺钉ST4.8×16	TAPPING SCREW 4.8×16	2
7		3230073	螺栓M6×16	FLANGE BOLT M6×16	2

F-16 脚踏板总成 /撑架FOOTREST/STAND

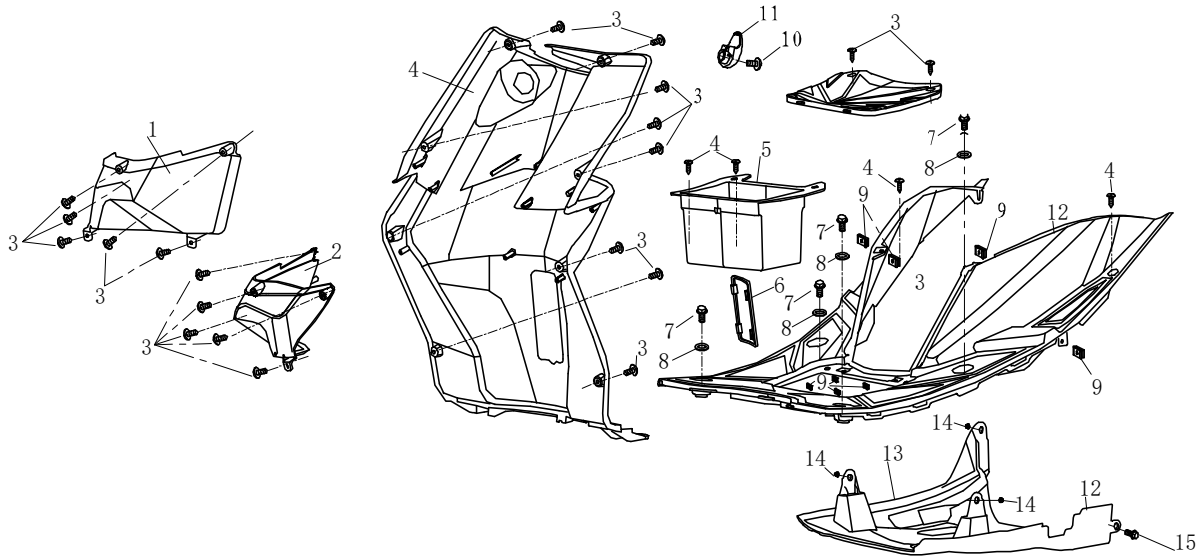

Ref No		Part No	Chinese	Description	Qty
1	5L-42501-1	3445538	工具箱右内衬		1
2	5L-42501-2	3445537	工具箱左内衬		1
3	GBT845ST4	3230352	自攻螺钉ST4.2×12	TAPPING SCREW 4.2×12	20
4	GBT845-ST4-8x16	3230358	自攻螺钉ST4.8×16	TAPPING SCREW 4.2×12	1
	5L-42501-0	3445536	工具箱	LEG SHIELD,	1
5		3449063	蓄电池盒	BATTERY BOX	1
6		3446537	车架号码盖	INSPECT COVER	1
7		3230094	螺栓M6×30	TAPPING SCREW M6×30	4
8		3250064	垫圈 6	WASHER, PLAIN（6）	4
9	9221-M4-2x18x11-A	3238060	夹子螺母4.2	SPRING NUT 4MM	8
10		3230077	螺栓M6×20	TAPPING SCREW M6×20	1
11	QBM-42503-0000	3446513	头盔挂钩	HOOK, HELMET	1
12	5L-42401-0	3449062	脚踏板	FLOOR	1
13	5L-42505-0	3447530	车架挡泥板	BOTTOM COVER	1
14		3238027	螺母M6	FLANGE NUT M6	3
15		3230073	螺栓M6×16	TAPPING SCREW M6×16	1
17	5L-42402-0	3449064	蓄电池盖	BATTERY COVER	1

F-17左右侧盖总成 SIDE COVER

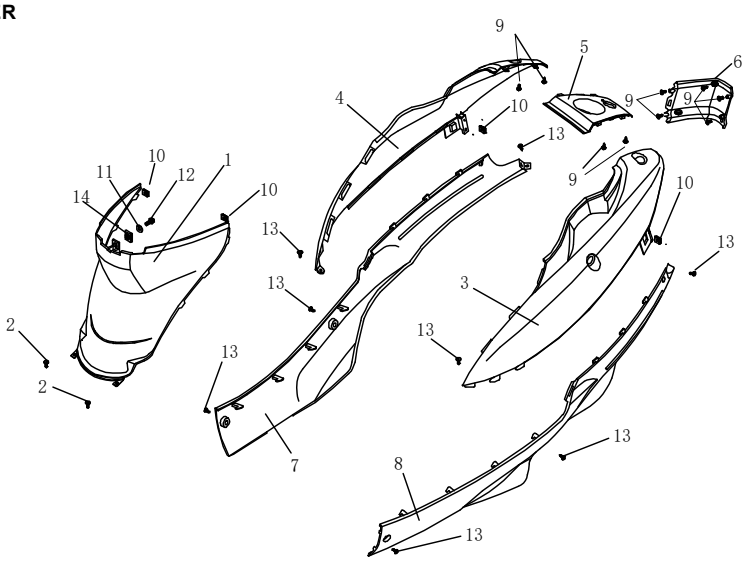

Ref No		Part No	Chinese	Description	Qty
1	5L-42603-0	3450073	杂物箱前罩	CENTER COVER	1
2		3230356	自攻螺钉ST4.8×12	TAPPING SCREW 4.8×12	2
3	5L-42605-0	3451105	后左侧盖	REAR LEFT DECO PANEL	1
4	5L-42606-0	3451106	后右侧盖	REAR RIGHT DECO PANEL	1
5	5L-42609-0	3453031	后中心盖	LEFT SIDE COVER	1
6	5L-42705-0	3453032	后护条	REAR COVER	1
7	5L-42508-0	3448530	右边条	RIGHT MIO SIDE PANEL	1
8	5L-42507-0	3448531	左护条	LEFT MIO SIDE PANEL	1
9	GBT845ST4	3230352	自攻螺钉ST4.2×12	TAPPING SCREW 4.2×12	9
10		3238060	夹子螺母4.2	SPRING NUT 4MM	2
11		3250064	垫圈 6	WASHER，PLAIN（6）	1
12		3230073	螺栓M6×16	TAPPING SCREW M6×16	2
13	GBT845-ST4-8x16	3230358	自攻螺钉ST4.8×16	TAPPING SCREW 4.8×16	5
14			插片M6	SPRING NUT M6	1

F-18后挡泥板总成 REAR FENDER ASSY.

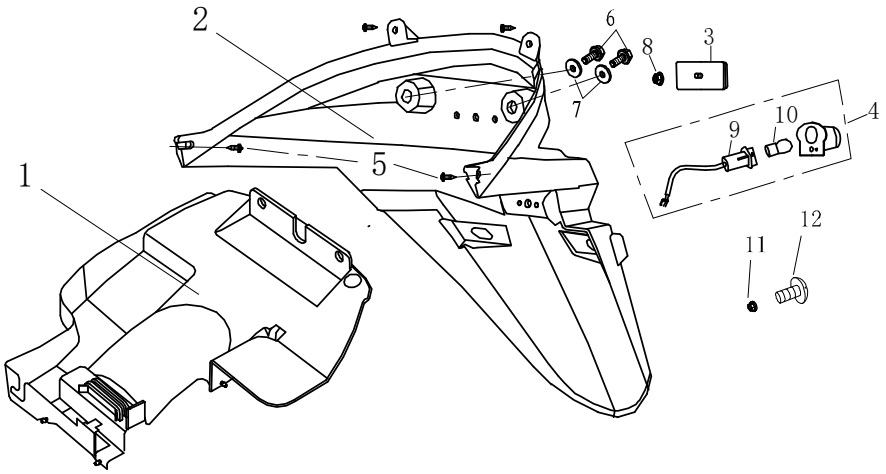

Ref No		Part No	Chinese	Description	Qty
1	5L-42703-0	3453030	油箱底板	FUEL TANK PLATE	1
2	5L-42701-0	3454038	后挡泥板	LICENSE BRACKET	1
3	QBK-32600-0000	3376006	后反射器	REAR RETRO REFLECTING DEVICE	1
4	5L-32300-0	3375009	后牌照灯	LICENSE PLATE LIGHT	1
5	GBT845ST4	3230352	自攻螺钉 ST4.2×12	TAPPING SCREW 4.2×12	4
6		3230073	螺栓M6×16	BOLT M6×16	2
7		3250064	平垫圈6	WASHER，SPRING（6）	2
8		3238029	螺母M6	NUT M6	1
9			牌照灯线	WIRE, LICENSE PLATE LIGHT	1
10		3373005	牌照灯泡（12V 5W）	BULB（12V 5W）	1
11		3238024	螺母M5	NUT M5	1
12		3230388	螺钉（M5×16）	BOLT M5×16	1
13			牌照灯罩	LICENSE PLATE LIGHT	1

F-19仪表 SPEEDOMETER

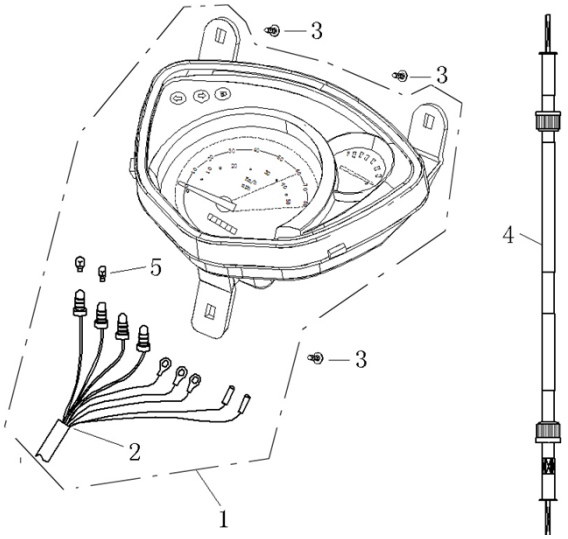

Ref No		Part No	Chinese	Description	Qty
1	5L-33100-0	3400071	仪表总成	SPEEDOMETER COMP.MODEL1	1
	5L-33100-0A	3400146		SPEEDOMETER COMP.MODEL EURO V	
2			仪表电缆	WIRE, SPEEDOMETER COMP.MODEL1	1
3	GBT845ST4	3230352	自攻螺钉 ST4.2×12	TAPPING SCREW 4×12	3
4	5L-46040-0	3481511	里程线	SPEEDOMETER CABLE COMP.	1
5		3400072	灯泡（12V/ 3W）	BULB，12V/3W	3

F-20灯具总成 LIGHTS ASSY.

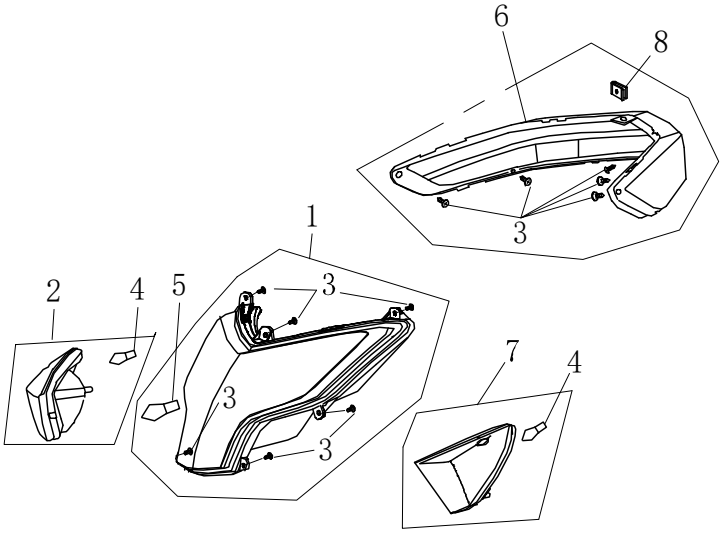

Ref No		Part No	Chinese	Description	Qty
1	5L-32100-1	3372044	前大灯	HEAD LIGHT ASSY.	1
2	5L-32420-0	3374074	前右转向灯	FLASHER LIGHT ASSY., R	1
3	GBT845ST4	3230352	自攻螺钉 ST4.2×12	TAPPING SCREW 4.2×12	7
4	RY10	3374075	前转向灯灯泡（12V10W）	BULB（12V10W）	1
5	BA20D	3372040	前大灯灯泡(12V35W)	BULB（(12V35W)	1
6	5L-32200-0	3373546	尾灯组件	TAIL LIGHT ASSY.	1
7	5L-32410-0	3374073	前左转向灯	FLASHER LIGHT ASSY., L	1
8	9221-M4-2x18x11-A	3238060	夹子螺母4.2	SPRING NUT 4.2	1

F-21电器总成I ELECTRICAL EQUIPMENT I

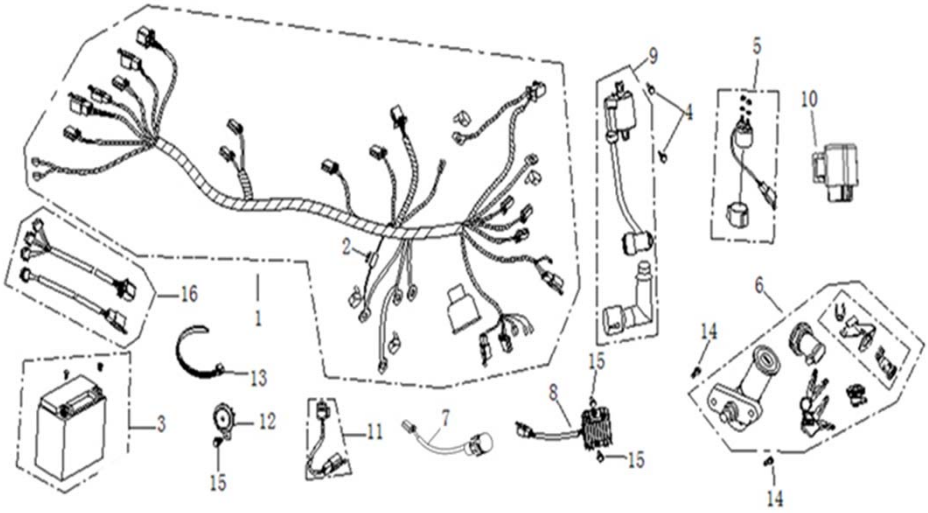

Ref No		Part No	Chinese	Description	Qty
1	5L-33100-1	3370283	主电缆	WIRE HARNESS ASSY	1
	9L-33100-1	3370487		WIRE HARNESS ASSY EURO V	
2	TBFF2308	3370104	保险丝	FUSE 10A,250V	6
3	YTX7A-BS	3379505	蓄电池12V,7AH	BATTERY ASSY.(12V,7AH)	1
4		3230077	六角法兰面螺栓,M6*20	SCREW M6×16	1
5	7B1-35300-0000	3378505	启动继电器	STARTER RELAY COMP, ASSY	1
6	QBL-47100-0000	3490007	套锁组件	LOCK ASSY.	1
7		3380009	USB输出座组合	USB JACKS	1
8	YYPT15025008A	3379021	整流调压器	3B1,四冲50,半波,电控 REGULATOR	2
	9A-36100-0	3379020	ZS152FMI-5,电喷,6线,大灯常亮	REGULATOR EURO V	1
9	5L-35200-0	3378022	高压包,电感式	IGNITION COIL	1
10	N-3383001-0	3383001	大灯控制器	CONTROLLER,HEAD LIGHT	1
11	TJ7F2905	3376504	10W＋1W＋3W,双频	FLASHER	1
12	TJ7F2909	3375501	喇叭	HORN	2
13		4415001	扎带250mm	BAND 250MM	1
14		3230612	防改装点火锁螺栓,M6*16	镀军绿	1
15		3230061	螺栓M6×12	SCREW M6×12	10
16	5L-3370270	3370270	大灯常亮,无熄火开关	WIRE	1

F-21-1电器总成I ELECTRICAL EQUIPMENT EURO IV

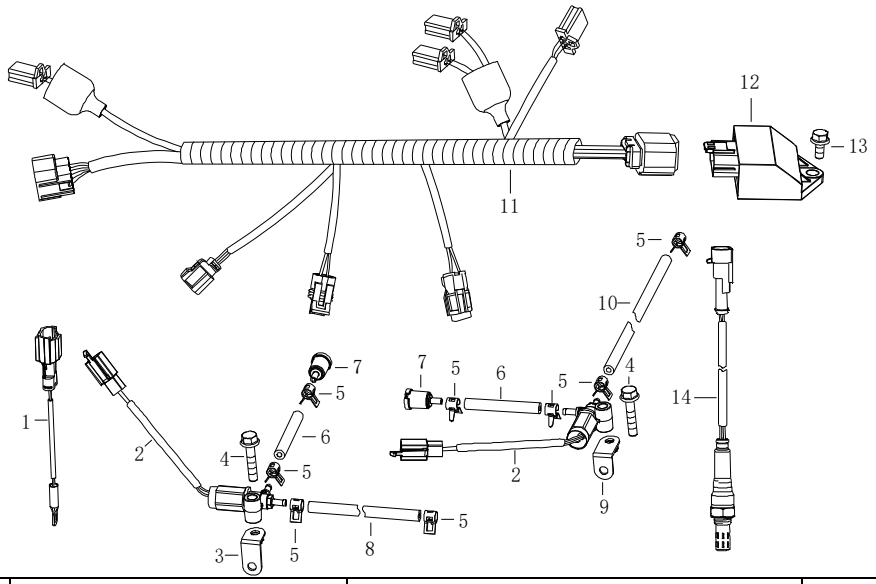

Ref No		Part No	Chinese	Description	Qty
1	5L-187090048	3158016	缸温传感器	CYLINDER TEMPRETURE SENSOR LJ50QT-V,德洛托	1
2	12503	3158013	电磁补气阀	SOLENOIDVALVE LJ50QT-V,德洛托	2
3		2550472	电磁阀支架	3B1,短端焊螺母,电泳黑	1
4		3230087	六角法兰面螺栓,M6*25	GB/T 5789,镀军绿	2
5		3261012	钢带环箍,7	QC/T 621,彩锌	8
6		3351002	油管	Φ3.5*Φ7.5*50	2
7		3158014	电磁阀过滤器	LJ50QT-V,德洛托	2
8		3351002	油管	Φ3.5*Φ7.5*210	1
9		2550481	电磁阀支架	3B1,长端焊螺母,电泳黑	1
10		3351002	油管	Φ3.5*Φ7.5*210	1
11	5L-31100-11	3370282	副电缆	Wire LJ50QT-6L,全球鹰,3B3,电控化油器	1
12	2170011	2170011	ECU		1
13		3230061	六角法兰面螺栓,M6*12	GB/T 5789,镀军绿	1
14	3158055	3158055	氧传感器	O2 Sensor LJ50QT-V,非加热式,德洛托,18382	1

F-21-1电器总成I ELECTRICAL EQUIPMENT EURO V

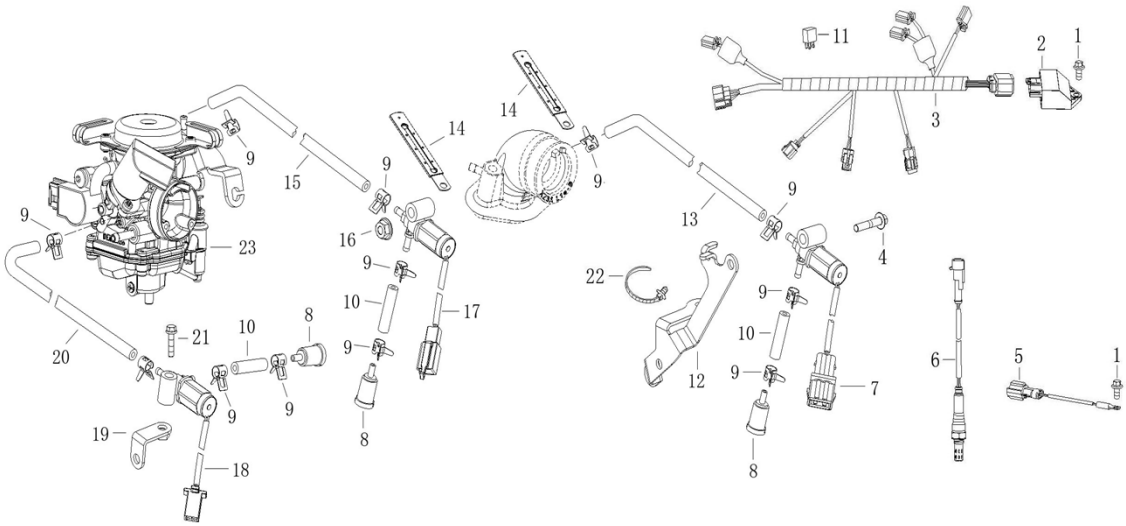

序号	件号	中文名称	规格	英文名称	数量
Ref No	Part No	Chinese	Description	Description	Qty
1		3230058	六角法兰面螺栓,M6*12	FLANGE BOLT M6*12	PCS
2		2170047	ECU	ECU,25KM	PCS
		2170048	ECU	ECU,30KM	PCS
	2170049	2170049	ECU EURO V	ECU,45KM	PCS
3		3370270	副电缆	WIRE	PCS
4		3220035	六角法兰面螺栓,M6*45	FLANGE BOLT M6*45	PCS
5		3158016	缸温传感器	CYLINDER TEMPERATURE SENSOR	PCS
6	3158121	3158121	氧传感器	OMS	PCS
7	3158120	3158120	电磁阀(辅助)	SOLENOID VALVE 3	PCS
8		3158014	电磁阀过滤器	SOLENOID VALVE FILTER	PCS
9		3261012	钢带环箍,7	STRIP CLIP,7	PCS
10		3351002	油管	FUEL TUBE,Φ3.5*Φ7.5	PCS
11	7B1-35300-18	3378508	继电器	RELAY	PCS
12		2550889	双电磁阀支架	BRACKET,SOLENOID VALVE	PCS
13		3351002	油管	FUEL TUBE,Φ3.5*Φ7.5	PCS
14		3425587	电缆线夹	CABLE HOLDER	PCS
15		3351002	油管	FUEL TUBE,Φ3.5*Φ7.5	PCS
16		3238027	六角法兰面螺母,M6	FLANGE NUT,M6	PCS
17	3158150	3158150	电磁阀(怠速)	SOLENOID VALVE 2	PCS
18	3158119	3158119	电磁阀(主)	SOLENOID VALVE 1	PCS
19		2550481	电磁阀支架	BRACKET	PCS
20		3351002	油管	FUEL TUBE,Φ3.5*Φ7.5	PCS
21		3230087	六角法兰面螺栓,M6*25	FLANGE BOLT M6*25	PCS
22		4415019	可释放式带箭头尼龙扎带	BAND	PCS
23		3152085	电控化油器	CARBUTETOR 25/30KM	PCS
		3152082	电控化油器	CARBUTETOR 45KM	PCS